SCHEDA TECNICA

NOHA 8

		NOHA 8
ALTEZZA	cm	119
LARGHEZZA	cm	56,8
PROFONDITA'	cm	56,8
DIAMETRO TUBO SCARICO FUMI	mm	80
CAPACITA' SERBATOIO PELLETS	kg	18
TIPO DI COMBUSTIBILE		Pellets
DIMENSIONE PELLETS	mm	6
POTENZA AL FOCOLARE MIN	kW	5,1
POTENZA AL FOCOLARE MAX	kW	8,2
POTENZA NOMINALE MIN	kW	4,7
POTENZA NOMINALE MAX	kW	7,5
POTENZA RESA ALL'AMBIENTE	kW	7,5
VOLUME RISCALDABILE	m3	258[1]
PORTATA VENTOLA ARIA	m3/h	360
PORTATA VENTOLA CANALIZZATA	m3/h	-
CONSUMO DI COMBUSTIBILE ALLA POTENZA MIN	kg/h	1,04
CONSUMO DI COMBUSTIBILE ALLA POTENZA MAX	kg/h	1,67[2]
RENDIMENTO	%	91,5
TENSIONE ALLA RETE	Volt	230
FREQUENZA ALLA RETE	Herz	50
POTENZA ELETTRICA ASSORBITA MAX	Watt	83,5
PESO	Kg	147

[1] O cálculo foi efetuado em condições climáticas temperado e para edifícios com classe energética A+.

[2] Poder calorífico inferior do pellets kW/kg 4,9.

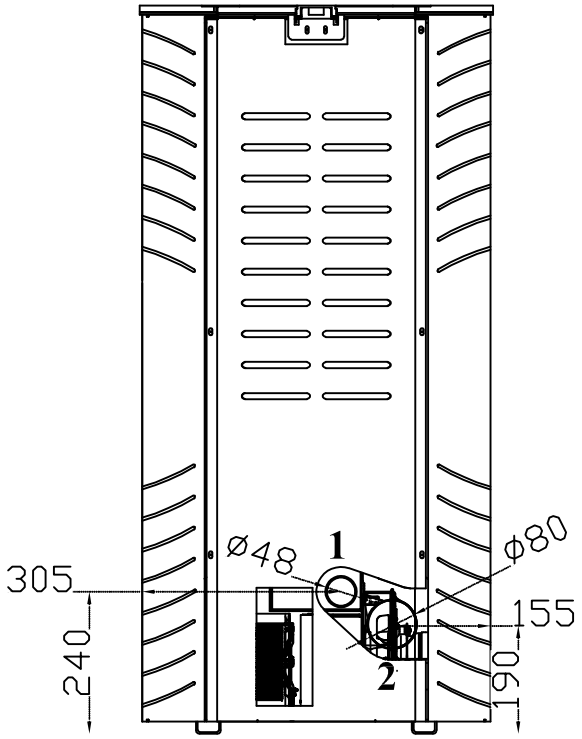

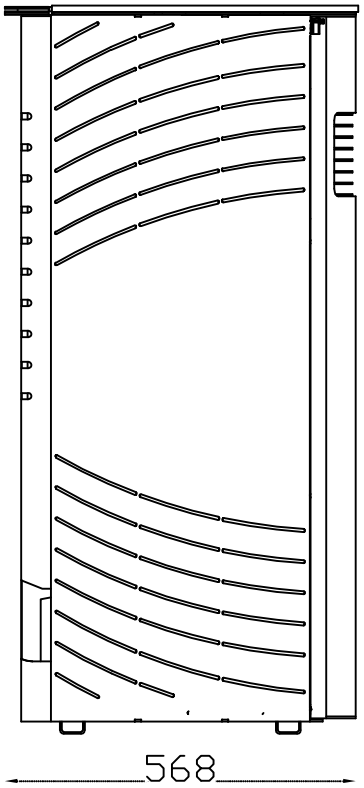

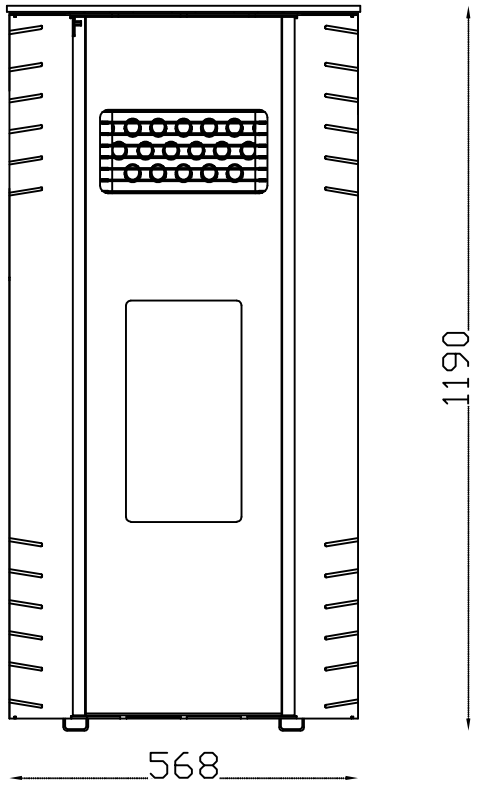

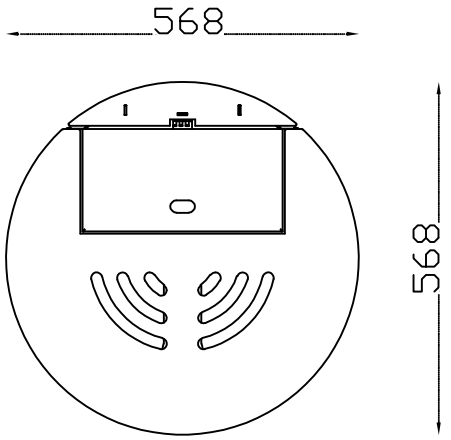

Legenda:

1. Tiraggio Aria Comburente;
2. Uscita Fumi

SCHEDA TECNICA

NOHA 8
CANALIZZATA

		NOHA 8 *CANALIZZATA*
ALTEZZA	cm	119
LARGHEZZA	cm	56,8
PROFONDITA'	cm	56,8
DIAMETRO TUBO SCARICO FUMI	mm	80
CAPACITA' SERBATOIO PELLETS	kg	18
TIPO DI COMBUSTIBILE		Pellets
DIMENSIONE PELLETS	mm	6
POTENZA AL FOCOLARE MIN	kW	5,1
POTENZA AL FOCOLARE MAX	kW	8,2
POTENZA NOMINALE MIN	kW	4,7
POTENZA NOMINALE MAX	kW	7,5
POTENZA RESA ALL'AMBIENTE	kW	7,5
VOLUME RISCALDABILE	m3	258[1]
PORTATA VENTOLA ARIA	m3/h	360
PORTATA VENTOLA CANALIZZATA	m3/h	250
CONSUMO DI COMBUSTIBILE ALLA POTENZA MIN	kg/h	1,04
CONSUMO DI COMBUSTIBILE ALLA POTENZA MAX	kg/h	1,67[2]
RENDIMENTO	%	91,5
TENSIONE ALLA RETE	Volt	230
FREQUENZA ALLA RETE	Herz	50
POTENZA ELETTRICA ASSORBITA MAX	Watt	103,5
PESO	Kg	150

[1] O cálculo foi efetuado em condições climáticas temperado e para edifícios com classe energética A+.

[2] Poder calorífico inferior do pellets kW/kg 4,9.

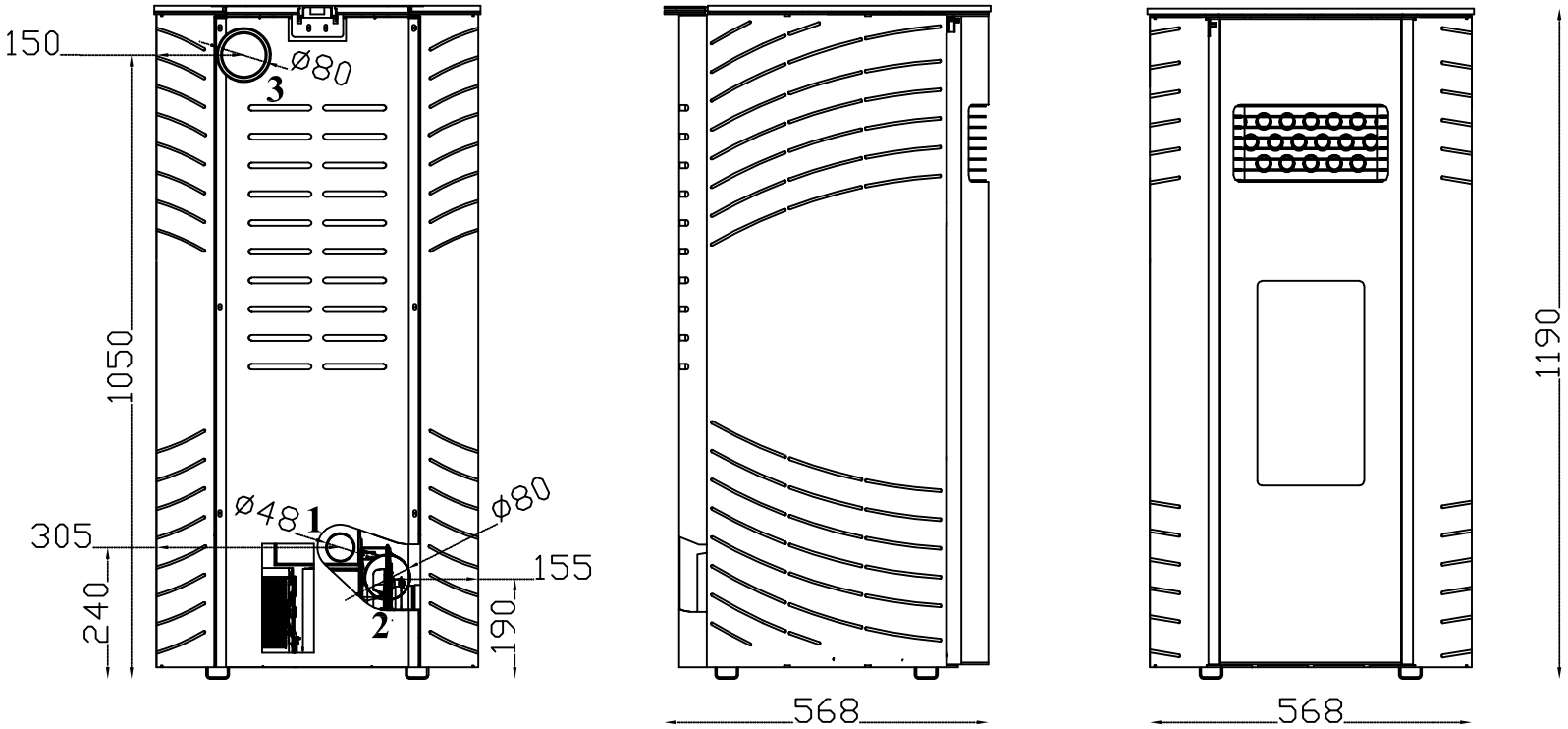

Legenda:

1. Tiraggio Aria Comburente;
2. Uscita Fumi
3. Tubo Canalizzazione

SCHEDA TECNICA

NOHA

		NOHA 12
ALTEZZA	cm	119
LARGHEZZA	cm	56,8
PROFONDITA'	cm	56,8
DIAMETRO TUBO SCARICO FUMI	mm	80
CAPACITA' SERBATOIO PELLETS	kg	18
TIPO DI COMBUSTIBILE		Pellets
DIMENSIONE PELLETS	mm	6
POTENZA AL FOCOLARE MIN	kW	4,1
POTENZA AL FOCOLARE MAX	kW	12,00
POTENZA NOMINALE MIN	kW	3,8
POTENZA NOMINALE MAX	kW	11,10
POTENZA RESA ALL'AMBIENTE	kW	11,10
VOLUME RISCALDABILE	m3	382[1]
PORTATA VENTOLA ARIA	m3/h	360
PORTATA VENTOLA CANALIZZATA	m3/h	-
CONSUMO DI COMBUSTIBILE ALLA POTENZA MIN	kg/h	0,84
CONSUMO DI COMBUSTIBILE ALLA POTENZA MAX	kg/h	2,45[2]
RENDIMENTO	%	92,4
TENSIONE ALLA RETE	Volt	230
FREQUENZA ALLA RETE	Herz	50
POTENZA ELETTRICA ASSORBITA MAX	Watt	91
PESO	Kg	147

[1] Il calcolo è stato effettuato in condizione di clima mite e per edifici con classe energetica A+

[2] Potere calorifico inferiore del pellets KW/kg 4.9

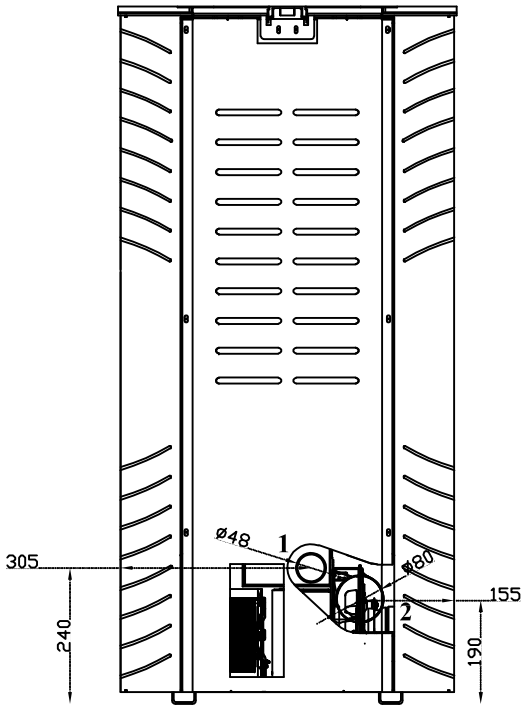

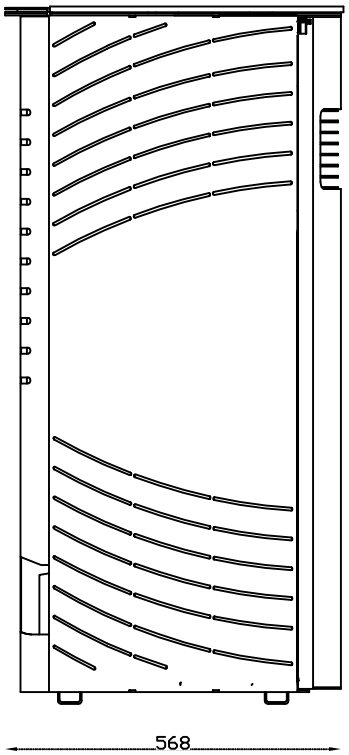

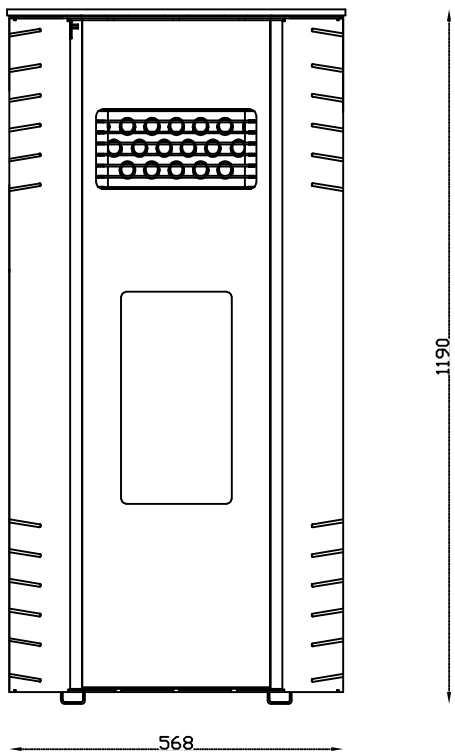

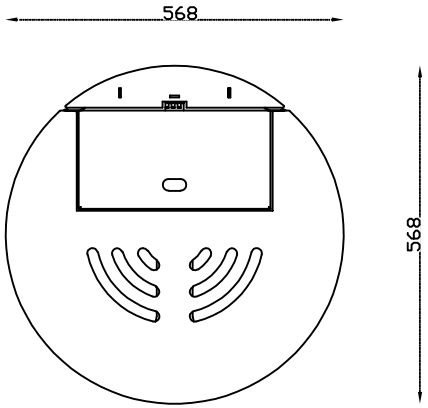

Legenda:

1. Tiraggio Aria Comburente;
2. Uscita Fumi

SCHEDA TECNICA

NOHA
CANALIZZATA

		NOHA 12 *CANALIZZATA*
ALTEZZA	cm	119
LARGHEZZA	cm	56,8
PROFONDITA'	cm	56,8
DIAMETRO TUBO SCARICO FUMI	mm	80
CAPACITA' SERBATOIO PELLETS	kg	18
TIPO DI COMBUSTIBILE		Pellets
DIMENSIONE PELLETS	mm	6
POTENZA AL FOCOLARE MIN	kW	4,1
POTENZA AL FOCOLARE MAX	kW	12,00
POTENZA NOMINALE MIN	kW	3,8
POTENZA NOMINALE MAX	kW	11,10
POTENZA RESA ALL'AMBIENTE	kW	11,10
VOLUME RISCALDABILE	m3	382[1]
PORTATA VENTOLE ARIA (MAX)	m3/h	360
CONSUMO DI COMBUSTIBILE ALLA POTENZA MIN	kg/h	0,84
CONSUMO DI COMBUSTIBILE ALLA POTENZA MAX	kg/h	2,45[2]
RENDIMENTO	%	92,4
TENSIONE ALLA RETE	Volt	230
FREQUENZA ALLA RETE	Herz	50
POTENZA ELETTRICA ASSORBITA MAX	Watt	91
PESO	Kg	150

[1] Il calcolo è stato effettuato in condizione di clima mite e per edifici con classe energetica A+

[2] Potere calorifico inferiore del pellet KW/kg 4.9

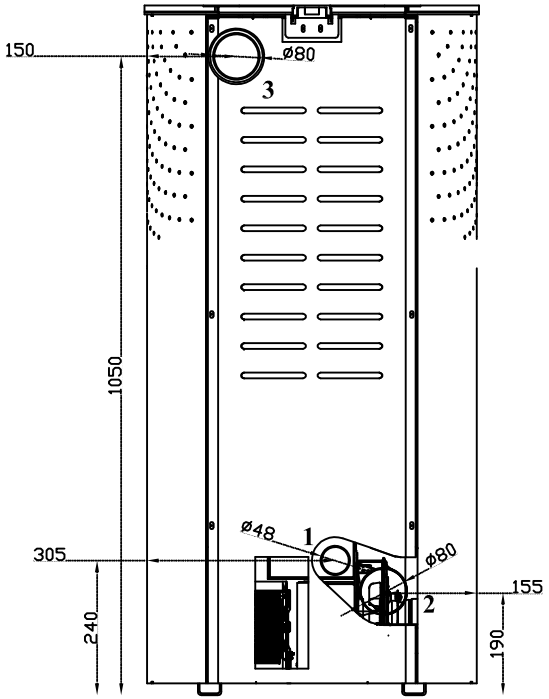

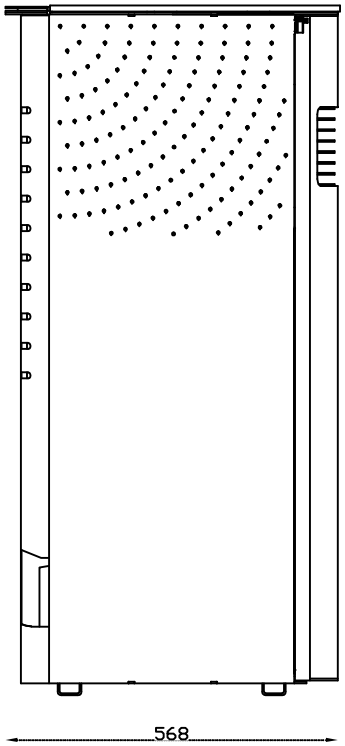

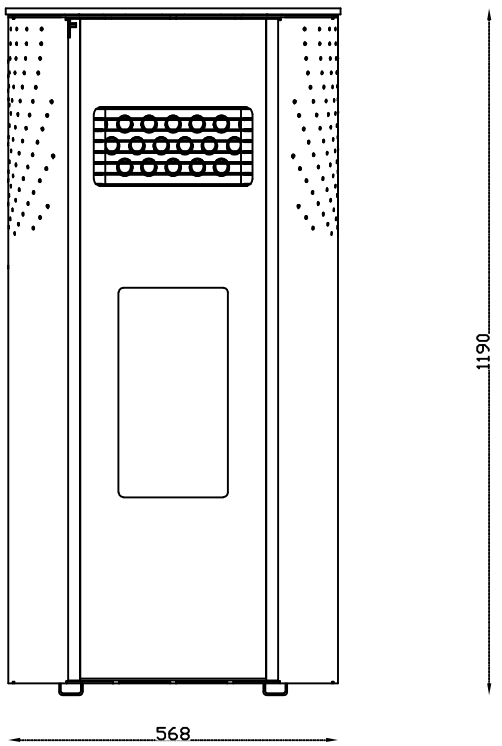

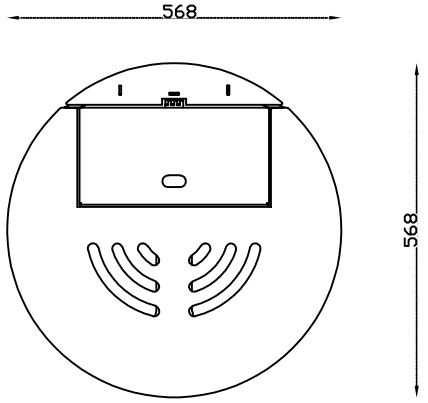

Legenda:

1. Tiraggio Aria Comburente;
2. Uscita Fumi
3. Tubo Canalizzazione