SCHEDA TECNICA

MINUS

		MINUS
ALTEZZA	cm	60,5
LARGHEZZA	cm	67
PROFONDITA'	cm	60
DIAMETRO TUBO SCARICO FUMI	mm	80
CAPACITA' SERBATOIO PELLETS	kg	11
TIPO DI COMBUSTIBILE		Pellets
DIMENSIONE PELLETS	mm	6
POTENZA AL FOCOLARE MIN	kW	6,6
POTENZA AL FOCOLARE MAX	kW	12,3
POTENZA NOMINALE MIN	kW	5,9
POTENZA NOMINALE MAX	kW	11,2
POTENZA RESA ALL'AMBIENTE	kW	11,2
VOLUME RISCALDABILE	m3	330[1]
CONSUMO DI COMBUSTIBILE ALLA POTENZA MIN	kg/h	1,20
CONSUMO DI COMBUSTIBILE ALLA POTENZA MAX	kg/h	2,51[2]
RENDIMENTO	%	91,0
TENSIONE ALLA RETE	Volt	230
FREQUENZA ALLA RETE	Herz	50
POTENZA ELETTRICA ASSORBITA MAX	Watt	105
VISTA FUOCO	cmxcm	65x43
PESO	Kg	130

[1] Il calcolo è stato effettuato in condizione di clima mite e per edifici con classe energetica A+

[2] Potere calorifico inferiore del pellets KW/kg 4.9

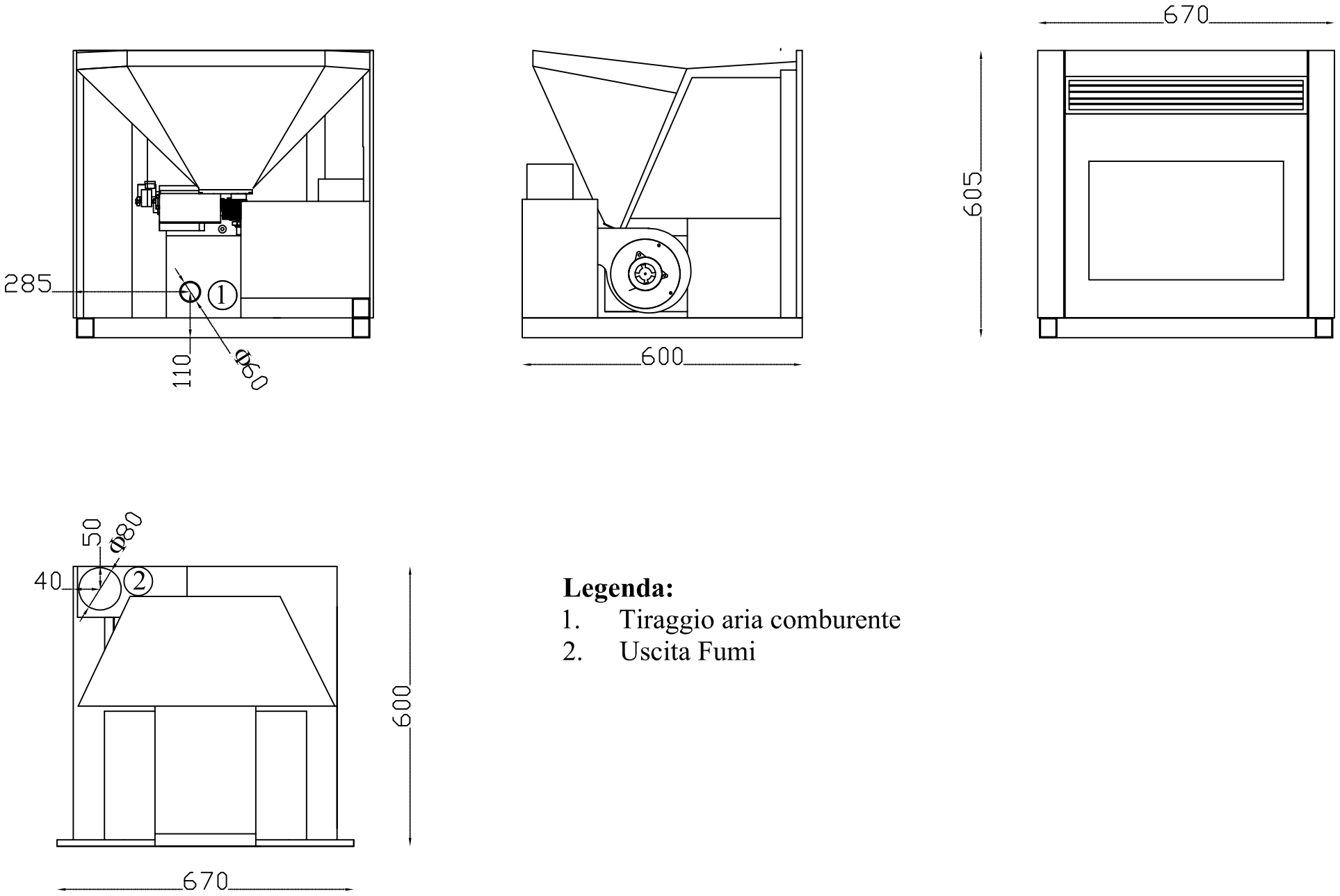

Legenda:

1. Tiraggio aria comburente
2. Uscita Fumi

SCHEDA TECNICA

MINUS
canalizzato

		MINUS canalizzato
ALTEZZA	cm	63
LARGHEZZA	cm	73
PROFONDITA'	cm	60
DIAMETRO TUBO SCARICO FUMI	mm	80
CAPACITA' SERBATOIO PELLETS	kg	13
TIPO DI COMBUSTIBILE		Pellets
DIMENSIONE PELLETS	mm	6
POTENZA AL FOCOLARE MIN	kW	6,6
POTENZA AL FOCOLARE MAX	kW	12,3
POTENZA NOMINALE MIN	kW	5,9
POTENZA NOMINALE MAX	kW	11,2
POTENZA RESA ALL'AMBIENTE	kW	11,2
VOLUME RISCALDABILE	m3	330[1]
CONSUMO DI COMBUSTIBILE ALLA POTENZA MIN	kg/h	1,20
CONSUMO DI COMBUSTIBILE ALLA POTENZA MAX	kg/h	2,51[2]
RENDIMENTO	%	91,0
TENSIONE ALLA RETE	Volt	230
FREQUENZA ALLA RETE	Herz	50
POTENZA ELETTRICA ASSORBITA MAX	Watt	105
VISTA FUOCO	cmxcm	65x43
PESO	Kg	150

[1] Il calcolo è stato effettuato in condizione di clima mite e per edifici con classe energetica A+

[2] Potere calorifico inferiore del pellets KW/kg 4.9

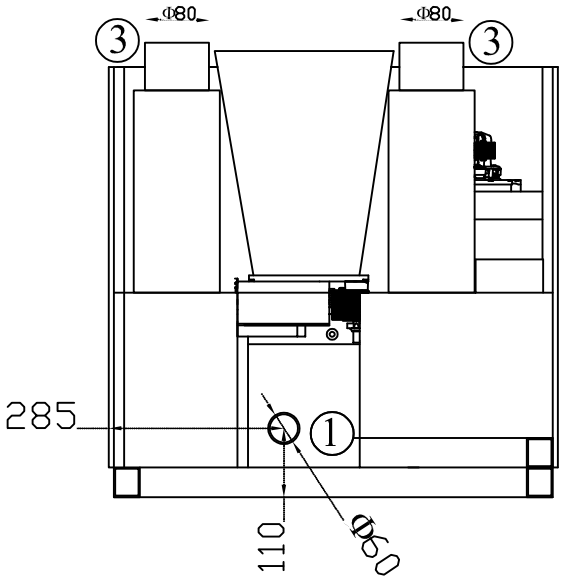

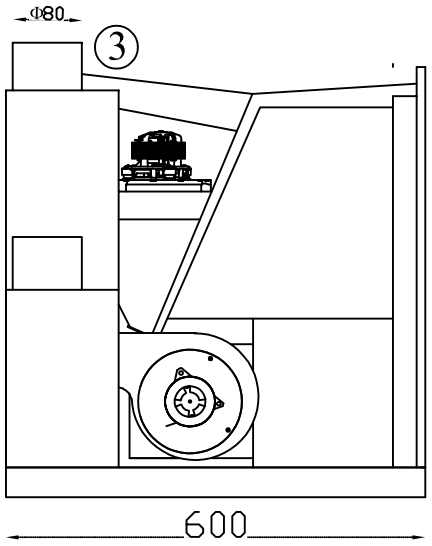

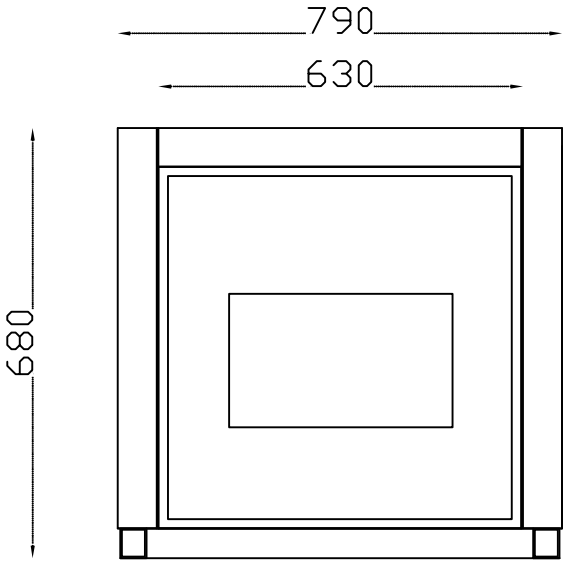

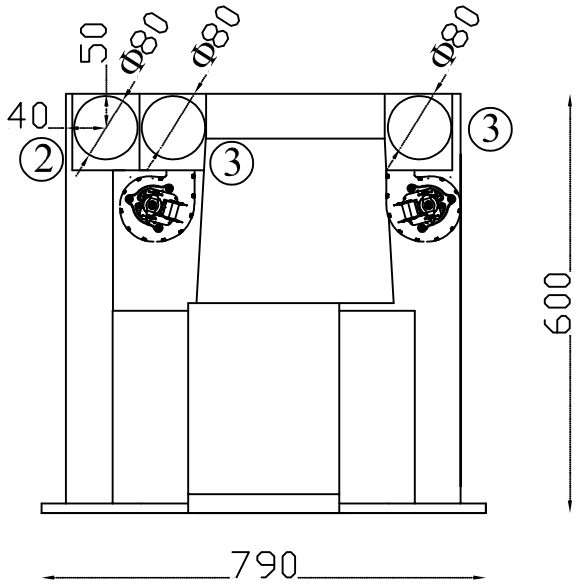

Legenda:

1. Tiraggio aria comburente
2. Uscita Fumi
3. Tubo Canalizzazione