IL CALORE CHE VIVI

SCHEDA TECNICA

Termocucina a legna
MARY-FULL
senza ACS

	Unità di misura	TERMOCUCINA MARY
CLASSE ENERGETICA		A+
ALTEZZA/MAX INGOMBRO	cm	91 /95,5
LARGHEZZA/ MAX INGOMBRO	cm	120,5/128
PROFONDITA'/ MAX INGOMBRO	cm	62/76
DIMENSIONE FORNO (P*L*H)	cm*cm*cm	49*34,5*27,5
DIAMETRO TUBO SCARICO FUMI	mm	150
COMBUSTIBILE		LEGNA
CAMERA LEGNA (P*L*H)	cm*cm*cm	43*29*44
LUNGHEZZA LEGNA MAX	cm	33
POTENZA AL FOCOLARE MAX	kW	21,1
POTENZA NOMINALE MAX	kW	18,9
POTENZA RESA ALL'ACQUA	kW	8,8
POTENZA RESA ALL'AMBIENTE	kW	10,1
VOLUME RISCALDABILE[1]	m3	463
CONSUMO COMBUST. MAX	kg/h	4,8
RENDIMENTO	%	90
EMISSIONE CO (13% di O2)	mg/m3	572
EMISSIONE POLVERI (13% di O2)	mg/m3	18
PRODUZIONE ACQUA SANITARIA	l/min	Da 8 a 12
PESO	kg	250

[1] Il calcolo è stato effettuato in condizione di clima mite e per edifici con classe energetica A+

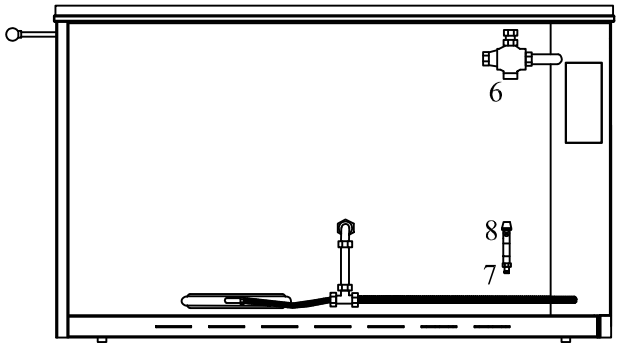

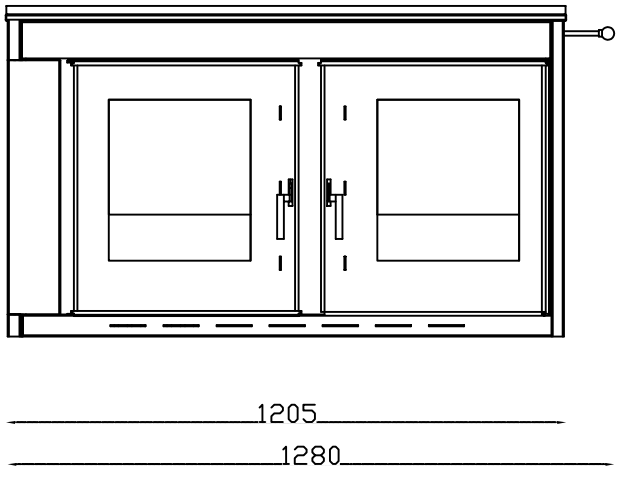

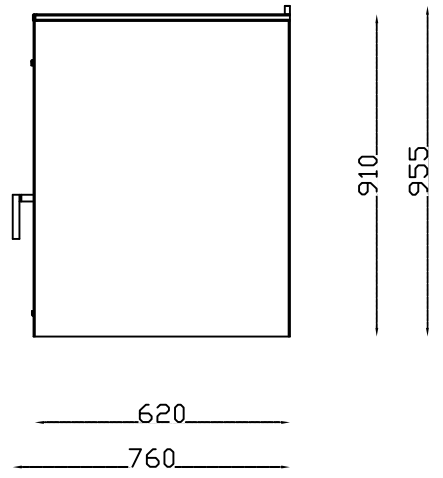

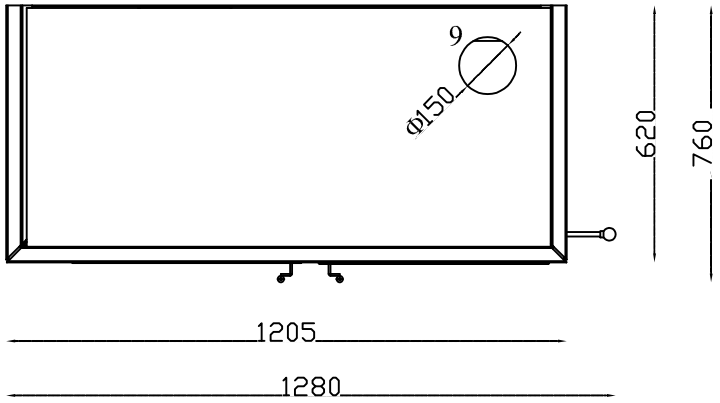

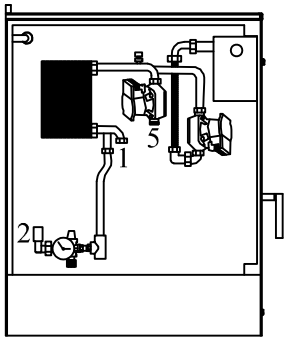

Legenda:

1. Ritorno Impianto (1"F);
2. Carico Impianto (1/2"F);
3. -
4. -
5. Mandata Impianto (1"M);
6. Scarico Termico (3/4"F);
7. Scarico Impianto;
8. Valvola Sicurezza 2bar (1/2"F);
9. Canna Fumaria.

IL CALORE CHE VIVI

SCHEDA TECNICA

Termocucina a legna
MARY-EASY
senza ACS

	Unità di misura	TERMOCUCINA MARY
CLASSE ENERGETICA		A+
ALTEZZA/MAX INGOMBRO	cm	91 /95,5
LARGHEZZA/ MAX INGOMBRO	cm	120,5/128
PROFONDITA'/ MAX INGOMBRO	cm	62/76
DIMENSIONE FORNO (P*L*H)	cm*cm*cm	49*34,5*27,5
DIAMETRO TUBO SCARICO FUMI	mm	150
COMBUSTIBILE		LEGNA
CAMERA LEGNA (P*L*H)	cm*cm*cm	43*29*44
LUNGHEZZA LEGNA MAX	cm	33
POTENZA AL FOCOLARE MAX	kW	21,1
POTENZA NOMINALE MAX	kW	18,9
POTENZA RESA ALL'ACQUA	kW	8,8
POTENZA RESA ALL'AMBIENTE	kW	10,1
VOLUME RISCALDABILE[1]	m3	463
CONSUMO COMBUST. MAX	kg/h	4,8
RENDIMENTO	%	90
EMISSIONE CO (13% di O2)	mg/m3	572
EMISSIONE POLVERI (13% di O2)	mg/m3	18
PRODUZIONE ACQUA SANITARIA	l/min	Da 8 a 12
PESO	kg	250

[1] Il calcolo è stato effettuato in condizione di clima mite e per edifici con classe energetica A+

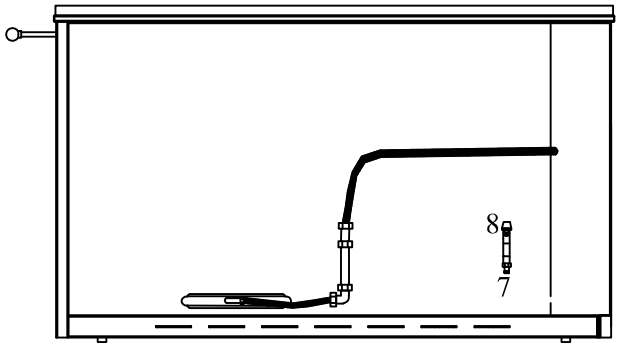

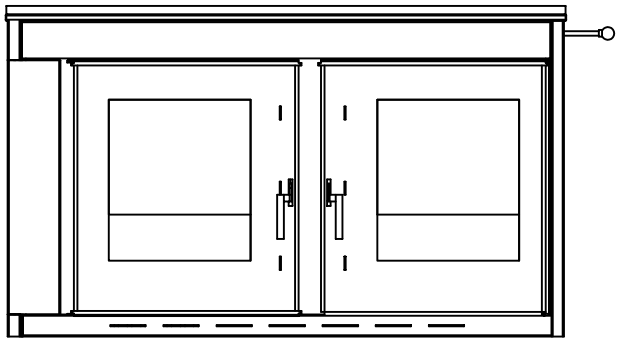

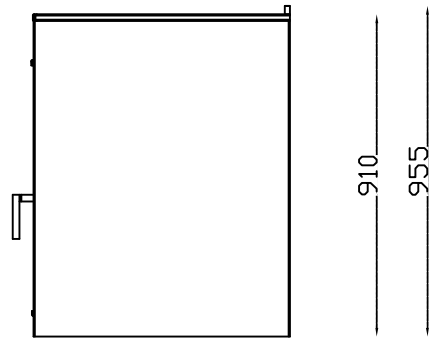

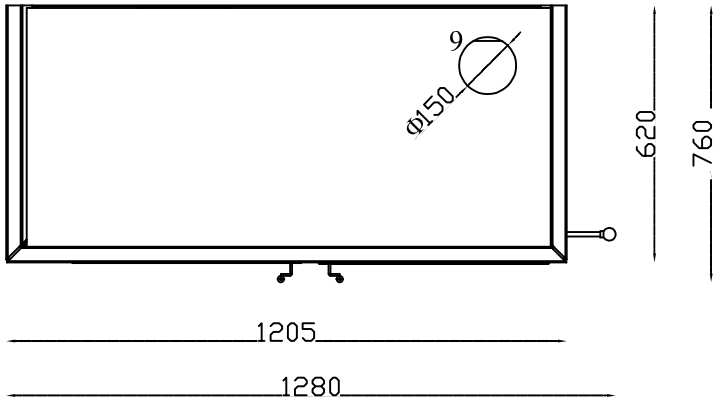

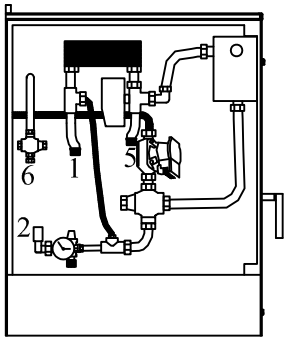

Legenda:

1. Ritorno Impianto (3/4"M);
2. Carico Impianto (1/2"F);
3. -
4. -
5. Mandata Impianto (3/4"M);
6. Scarico Termico (3/4"F);
7. Scarico Impianto;
8. Valvola Sicurezza 2bar (1/2"F);

IL CALORE CHE VIVI

SCHEDA TECNICA

Termocucina a legna
MARY-BASIC

	Unità di misura	TERMOCUCINA MARY
CLASSE ENERGETICA		A+
ALTEZZA/MAX INGOMBRO	cm	91 /95,5
LARGHEZZA/ MAX INGOMBRO	cm	120,5/128
PROFONDITA'/ MAX INGOMBRO	cm	62/76
DIMENSIONE FORNO (P*L*H)	cm*cm*cm	49*34,5*27,5
DIAMETRO TUBO SCARICO FUMI	mm	150
COMBUSTIBILE		LEGNA
CAMERA LEGNA (P*L*H)	cm*cm*cm	43*29*44
LUNGHEZZA LEGNA MAX	cm	33
POTENZA AL FOCOLARE MAX	kW	21,1
POTENZA NOMINALE MAX	kW	18,9
POTENZA RESA ALL'ACQUA	kW	8,8
POTENZA RESA ALL'AMBIENTE	kW	10,1
VOLUME RISCALDABILE[1]	m3	463
CONSUMO COMBUST. MAX	kg/h	4,8
RENDIMENTO	%	90
EMISSIONE CO (13% di O2)	mg/m3	572
EMISSIONE POLVERI (13% di O2)	mg/m3	18
PRODUZIONE ACQUA SANITARIA	l/min	Da 8 a 12
PESO	kg	250

[1] Il calcolo è stato effettuato in condizione di clima mite e per edifici con classe energetica A+

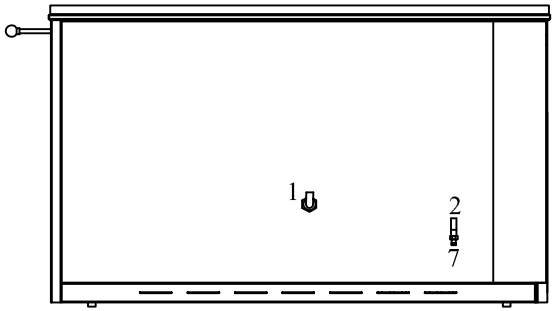

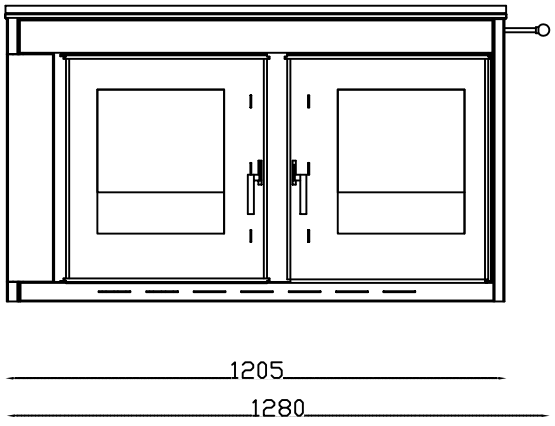

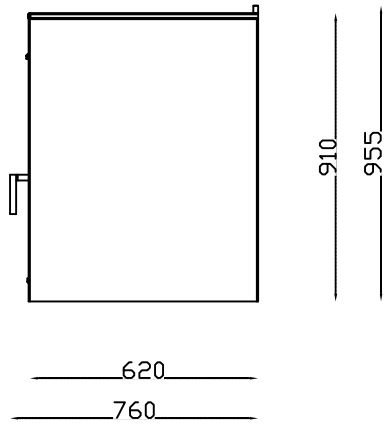

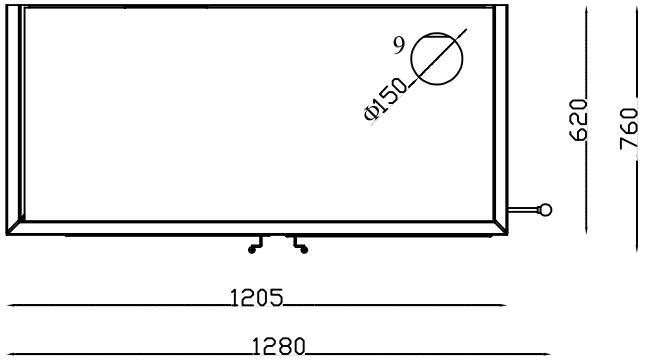

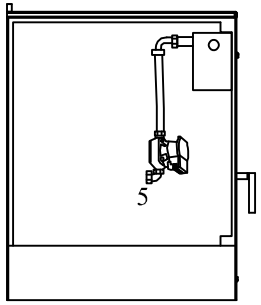

Legenda:

1. Ritorno Impianto (3/4"F);
2. Carico Impianto (1/2"F)
3. -
4. -
5. Mandata Impianto (3/4"F);
6. -
7. Scarico Impianto;
8. -
9. Canna Fumaria.

IL CALORE CHE VIVI

SCHEDA TECNICA

Termocucina a legna
MARY 34-FULL
senza ACS

	Unità di misura	TERMOCUCINA MARY 34
ALTEZZA/MAX INGOMBRO	cm	91 /95,5
LARGHEZZA/ MAX INGOMBRO	cm	120,5/128
PROFONDITA'/ MAX INGOMBRO	cm	62/76
DIMENSIONE FORNO (P*L*H)	cm*cm*cm	49*34,5*27,5
DIAMETRO TUBO SCARICO FUMI	mm	150
COMBUSTIBILE		LEGNA
CAMERA LEGNA (P*L*H)	cm*cm*cm	43*29*44
LUNGHEZZA LEGNA MAX	cm	33
POTENZA AL FOCOLARE MAX	kW	34
POTENZA NOMINALE MAX	kW	30
POTENZA RESA ALL'ACQUA	kW	19,5
POTENZA RESA ALL'AMBIENTE	kW	10,5
VOLUME RISCALDABILE[1]	m3	737
CONSUMO COMBUST. MAX	kg/h	7,73
RENDIMENTO	%	88
PRODUZIONE ACQUA SANITARIA	l/min	Da 8 a 12
PESO	kg	250

[1] Il calcolo è stato effettuato in condizione di clima mite e per edifici con classe energetica A+

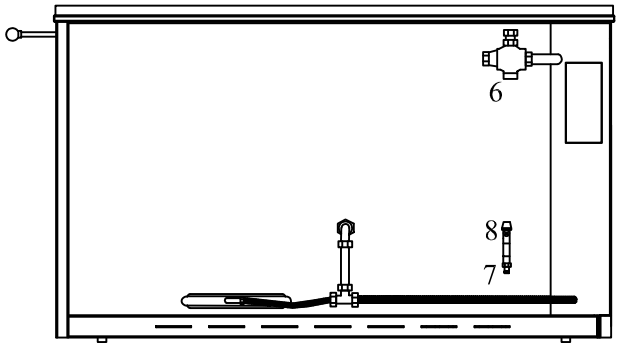

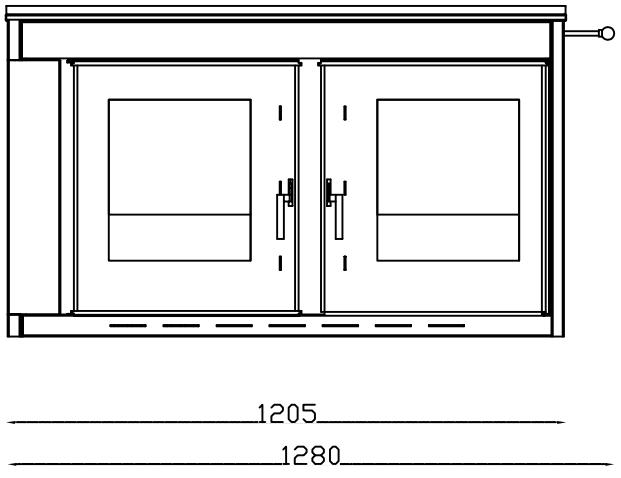

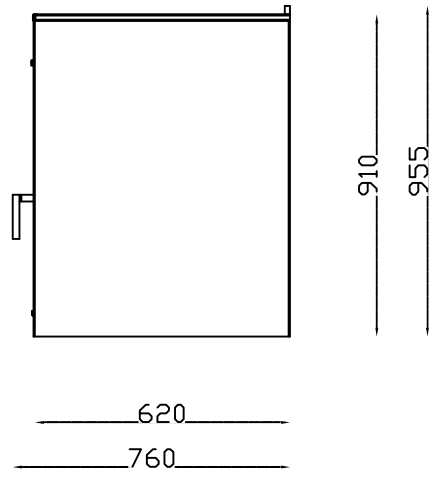

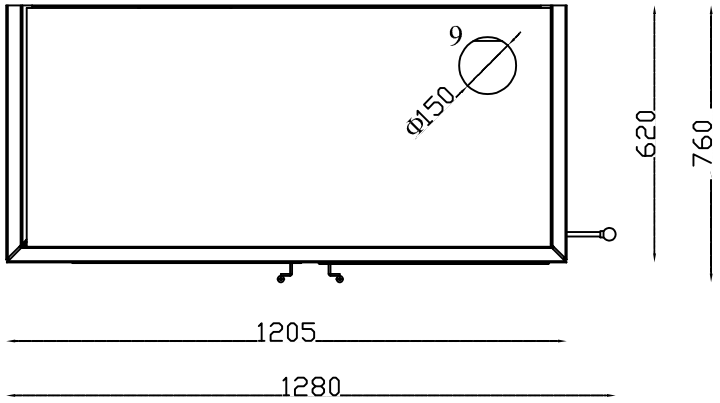

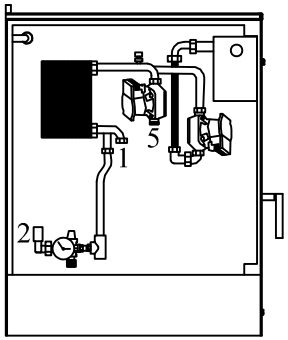

Legenda:

1. Ritorno Impianto (1"F);
2. Carico Impianto (1/2"F);
3. -
4. -
5. Mandata Impianto (1"M);
6. Scarico Termico (3/4"F);
7. Scarico Impianto;
8. Valvola Sicurezza 2bar (1/2"F);
9. Canna Fumaria.

IL CALORE CHE VIVI

SCHEDA TECNICA

Termocucina a legna
MARY 34-EASY
senza ACS

	Unità di misura	TERMOCUCINA MARY 34
ALTEZZA/MAX INGOMBRO	cm	91 /95,5
LARGHEZZA/ MAX INGOMBRO	cm	120,5/128
PROFONDITA'/ MAX INGOMBRO	cm	62/76
DIMENSIONE FORNO (P*L*H)	cm*cm*cm	49*34,5*27,5
DIAMETRO TUBO SCARICO FUMI	mm	150
COMBUSTIBILE		LEGNA
CAMERA LEGNA (P*L*H)	cm*cm*cm	43*29*44
LUNGHEZZA LEGNA MAX	cm	33
POTENZA AL FOCOLARE MAX	kW	34
POTENZA NOMINALE MAX	kW	30
POTENZA RESA ALL'ACQUA	kW	19,5
POTENZA RESA ALL'AMBIENTE	kW	10,5
VOLUME RISCALDABILE[1]	m3	737
CONSUMO COMBUST. MAX	kg/h	7,73
RENDIMENTO	%	88
PRODUZIONE ACQUA SANITARIA	l/min	Da 8 a 12
PESO	kg	250

[1] Il calcolo è stato effettuato in condizione di clima mite e per edifici con classe energetica A+

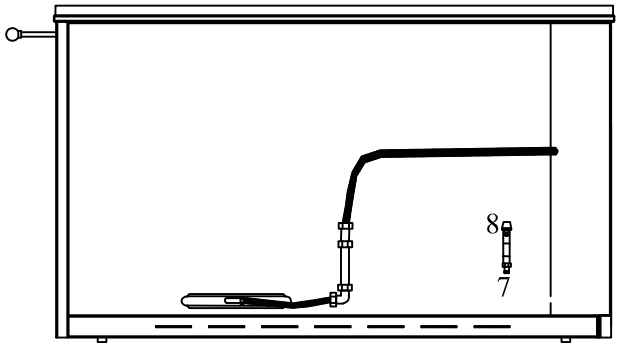

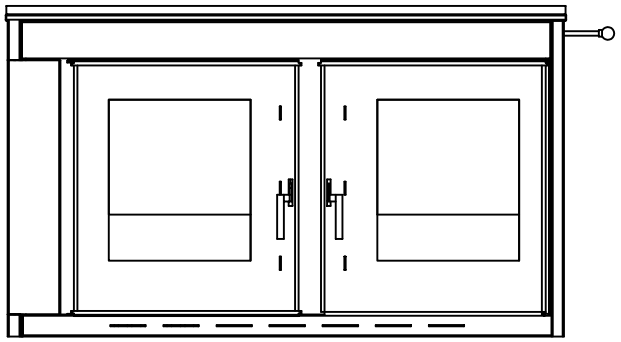

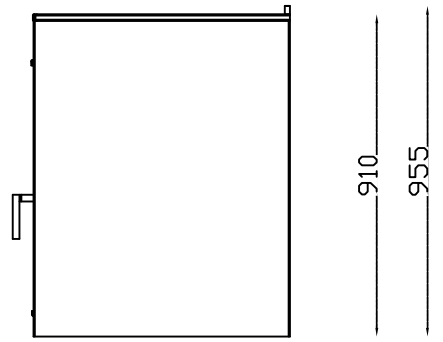

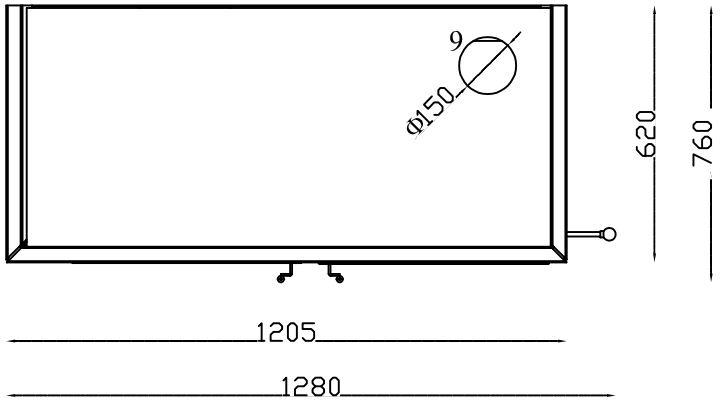

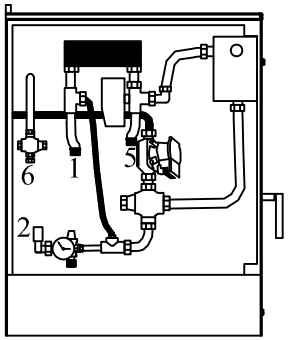

Legenda:

1. Ritorno Impianto (3/4"M);
2. Carico Impianto (1/2"F);
3. -
4. -
5. Mandata Impianto (3/4"M);
6. Scarico Termico (3/4"F);
7. Scarico Impianto;
8. Valvola Sicurezza 2bar (1/2"F);

IL CALORE CHE VIVI

SCHEDA TECNICA

Termocucina a legna
MARY 34-BASIC

	Unità di misura	TERMOCUCINA MARY 34
ALTEZZA/MAX INGOMBRO	cm	91 /95,5
LARGHEZZA/ MAX INGOMBRO	cm	120,5/128
PROFONDITA'/ MAX INGOMBRO	cm	62/76
DIMENSIONE FORNO (P*L*H)	cm*cm*cm	49*34,5*27,5
DIAMETRO TUBO SCARICO FUMI	mm	150
COMBUSTIBILE		LEGNA
CAMERA LEGNA (P*L*H)	cm*cm*cm	43*29*44
LUNGHEZZA LEGNA MAX	cm	33
POTENZA AL FOCOLARE MAX	kW	34
POTENZA NOMINALE MAX	kW	30
POTENZA RESA ALL'ACQUA	kW	19,5
POTENZA RESA ALL'AMBIENTE	kW	10,5
VOLUME RISCALDABILE[1]	m3	737
CONSUMO COMBUST. MAX	kg/h	7,73
RENDIMENTO	%	88
PRODUZIONE ACQUA SANITARIA	l/min	Da 8 a 12
PESO	kg	250

[1] Il calcolo è stato effettuato in condizione di clima mite e per edifici con classe energetica A+

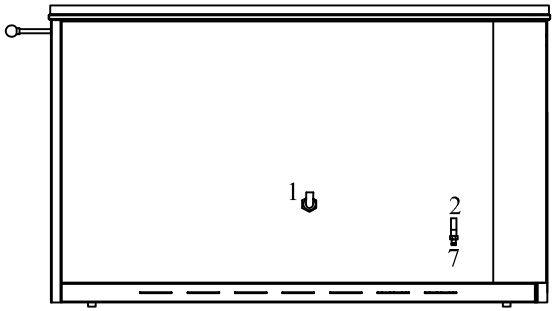

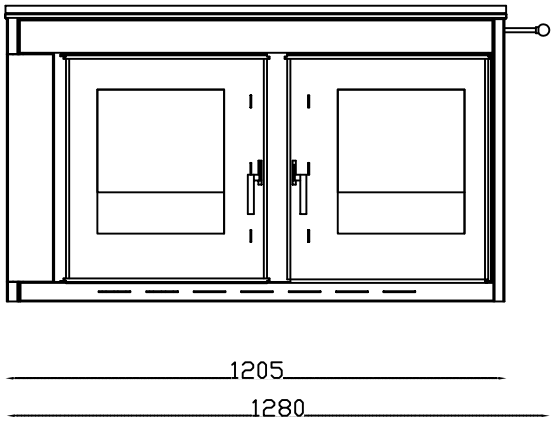

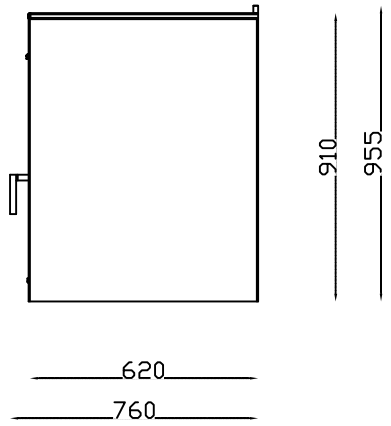

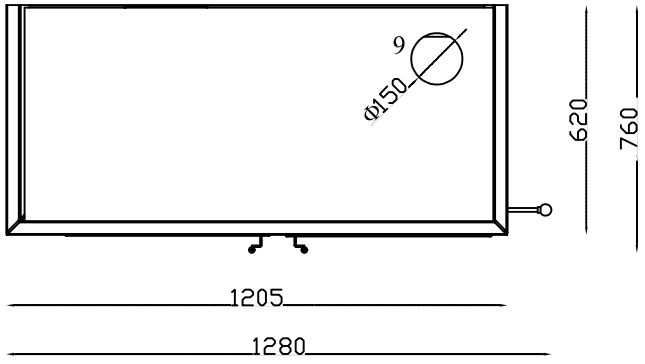

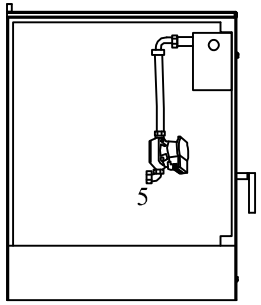

Legenda:

1. Ritorno Impianto (3/4"F);
2. Carico Impianto (1/2"F)
3. -
4. -
5. Mandata Impianto (3/4"F);
6. -
7. Scarico Impianto;
8. -
9. Canna Fumaria.